Importa y garantiza

Microtess

CALIBRE DIGITAL PARA DISCOS DE FRENOS

INSIZE

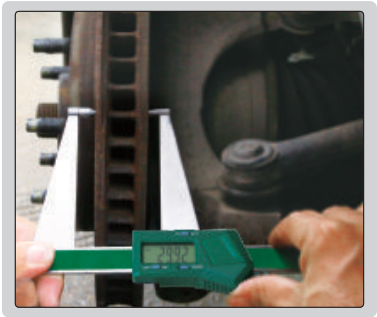

- Para medición de espesores en discos de freno
- Resolución 0.01mm/0.0005"
- Botones: on/off, cero, mm/pulg
- Apagado automático
- Permite alta velocidad de movimiento
- Bateria CR2032
- Salida de datos USB
- Acero inxoxidable templado
- Accesorio opcional: cable SPC

Código	Rango	Exactitud
1162-125A	0-125mm/0-5"	±0.05mm
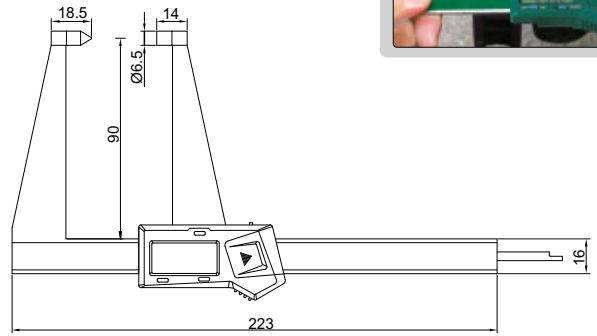
Unidad: mm